Каменные ванны Xonyx™

В произведённых из каменной массы ваннах серии Xonyx™ объеденены классическая форма и инновационная технология. Очевидны преимущества материала SolidSurface Xonyx™ являются: массивность, прочность и долговечность поверхности. Даже при интенсивном использовании нет риска к износу поверхностного слоя, потому что у материала нет декоративного слоя - ванна на всю глубину вылита из однородной массы. Путем смешивания смолы и различных минеральных наполнителей, полученная однородная масса полимеризуется в форме для ванн или душевых поддонов, где достигается высокая прочность поверхности и толстая стенка изделия. В дополнение к особенным механическим характеристикам, имеем дело с долговечным материалом, который дает изделию высокую потребительскую ценность и по характеристике своей является экологически чистым.

ТЕХНОЛОГИЯ ДВОЙНОГО СЛОЯ "XONYX™"

Ванны изготовлены из двух половин, плавно соединенных друг с другом. Технология двойного слоя обеспечивает удобство ванной внутри, дает большую свободу действий по линии дизайна с внешней стороны, и дополнительно делает изделие легче.

XONYX™

ТЕПЛАЯ И ШЕЛКОВИСТАЯ ПОВЕРХНОСТЬ

Материал Xonyx™ является хорошим теплоизолятором, благодаря чему ванна приятно теплая на ощупь. Отделка поверхности шелковистая, что делает наслаждение принятия ванны полноценным. Кроме того, ванна имеет глянцево-белый внешний вид.

ЛЕГКО УСТАНАВЛИВАЕТСЯ

Каменные ванны Balteco Xonyx™ устанавливаются на раму, устойчивую к коррозии, что делает установку легкой и обеспечивает стабильность изделия в ванной комнате.

КЛАПАН СЛИВА НА XONYX™

Работающий по принципу "Клик-Клак" такой-же белый как и сама ванна. Поверхность клапана слива сделана из того-же материала, что и сама ванна - материала каменной массы Xonyx™

ДОЛГОВЕЧНОСТЬ МАТЕРИАЛА

Xonyx™ устойчив к воздействиям внешней среды. Ему не причиняют вреда ультрафиолетовое излучение, вода и большинство химикатов. Свойства, аналогичные камню - такие как прочность и устойчивость к износу - делают каменные ванны долговечными.

ГИГИЕНИЧНЫЕ

Материал каменной массы Xonyx™ является однородным, с плотной замкнутой и непористой структурой, который не благоприятен для роста бактерий и фунгицидов. Материал легко чистится и поверхность с красивым шелковистым внешним видом сохраняется в течение многих лет.

ЭКОЛОГИЧНЫЕ

Долгий срок службы и прочный классический дизайн материала из каменной массы Xonyx™ делает изделия экологичными и придает им высокую потребительскую ценность. Внешний вид каменной ванны Xonyx™ можно "освежить" и при необходимости исправить небольшие повреждения.

Azur

Новинка!

Размеры: 154 x 70 x 63 см
Объём: 240 л
Масса (без воды): 99 кг

Azur была разработана с целью увеличения ванны с достаточным внутренним пространством, но действительно скромными внешними размерами.

Ванна вместе с панелью изготовлена из каменной массы Xonyx™. Ванна и окружаемая её панель как единое целое, без видимых мест соединений. Ванна оборудована нажимаемым вверх / вниз сливом, колпак которого изготовлен также из каменной массы Xonyx™. У ванны имеется видимое отверстие под перелив, врезанное в корпус ванны. Массивная ванна установлена на прочную раму, у которой имеются регулируемые ножки.

Цена (белая изнутри и снаружи): **2519.-**

Цена (белая изнутри, цветная снаружи): **3214.-**

XONYX™

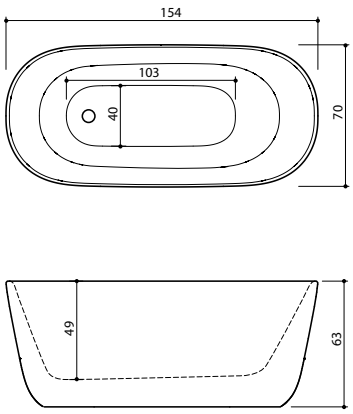

PS.

- В стандартном исполнении ванна белая. Чёрный и красный цвета панели снаружи включены в опцию.
- Пожалуйста укажите, если Вам необходим другой цвет (по цветовой гамме RAL).

Декоративная панель:

черный RAL: 9011 | красный RAL: 3032 | белый (по умолчанию)

Gamma 150

Новинка!

Размеры: 150 x 62/85 x 64 см
Объём: 240 л
Масса (без воды): 91 кг

Серия ванн Gamma создана с целью предложить стильные ванны из каменной массы Xonyx™ для небольших ванных комнат.

Ванна вместе с панелью изготовлена из каменной массы Xonyx™. Ванна и окружаемая её панель как единое целое, без видимых мест соединений. Ванна оборудована нажимаемым вверх / вниз сливом, колпак которого изготовлен также из каменной массы Xonyx™. У ванны имеется видимое отверстие под перелив, врезанное в корпус ванны. Массивная ванна установлена на прочную раму, у которой имеются регулируемые ножки.

Цена (белая изнутри и снаружи): **2619.-**

Цена (белая изнутри, цветная снаружи): **3219.-**

XONYX™

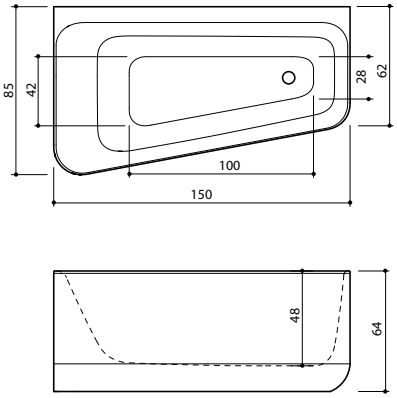

PS.

- Данная ванна предлагается только как правосторонняя (в левый угол).
- В стандартном исполнении ванна белая. Чёрный и красный цвета панели снаружи включены в опцию.
- Пожалуйста укажите, если Вам необходим другой цвет (по цветовой гамме RAL).
- Передняя декоративная панель - цельная с ванной.

Декоративная панель:

черный RAL: 9011 | красный RAL: 3032 | белый (по умолчанию)

Gamma 160

Новинка!

Размеры: 160 x 71 x 62 см
Объём: 260 л
Масса (без воды): 101 кг

Серия ванн Gamma сохраняет пространство ванной комнаты, позволяя установить их как к стене так и в угол.

Ванна вместе с панелью изготовлена из каменной массы Xonyx™. Ванна и окружаемая её панель как единое целое, без видимых мест соединений. Ванна оборудована нажимаемым вверх / вниз сливом, колпак которого изготовлен также из каменной массы Xonyx™. У ванны имеется видимое отверстие под перелив, врезанное в корпус ванны. Массивная ванна установлена на прочную раму, у которой имеются регулируемые ножки.

Цена (белая изнутри и снаружи): **2649.-**

Цена (белая изнутри, цветная снаружи): **3289.-**

XONYX™

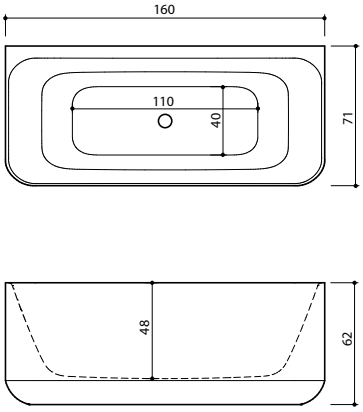

PS.

- В стандартном исполнении ванна белая. Чёрный и красный цвета панели снаружи включены в опцию.
- Пожалуйста укажите, если Вам необходим другой цвет (по цветовой гамме RAL).
- Передняя декоративная панель - цельная с ванной.

Декоративная панель:

черный RAL: 9011 | красный RAL: 3032 | белый (по умолчанию)

Integra 170

Новинка!

Размеры: 170 x 80 x 61 см
Объём: 260 л
Масса (без воды): 96 кг

Серия Integra сочетает в себе последние тенденции мебельной декорации и каменной массы Xonyx™, результатом чего являются новые тенденции для проектирования ванной комнаты с современной эстетикой и высоким качеством строительства.

Integra 170 ванна выполнена из каменной массы Xonyx™. Ванна установлена на опорной раме из оцинкованной стали с регулируемыми ножками и укомплектована передней и одной торцевой декоративными панелями из обклеенного PVC-плёнкой 16-мм МДФ. Декоративные панели крепятся к ванне при помощи магнита (с наружи нет никаких винтов). Пожалуйста смотрите варианты расположения панелей. Ванна оборудована нажимаемым вверх/вниз сливом, колпак которого изготовлен также из каменной массы Xonyx™. У ванны имеется видимое отверстие под перелив, врезанное в корпус ванны.

Цена: 2665.-

Опции:
дополнительная боковая панель: **116.-**
без панелей (вычесть): **327.-**

XONYX™

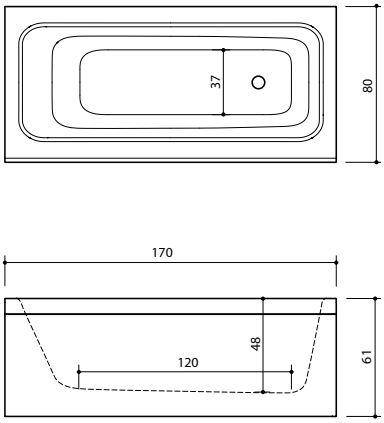

PS. • Элементы мебели для ванной комнаты серии Integra смотри на стр.104.

Варианты PVC-плёнки для декоративных панелей:

KIEL
имитация светлого дерева

PORT
имитация тёмного дерева

MOUL
имитация серых пятен

WHITE
глянцевая белая

Варианты расположения панелей:

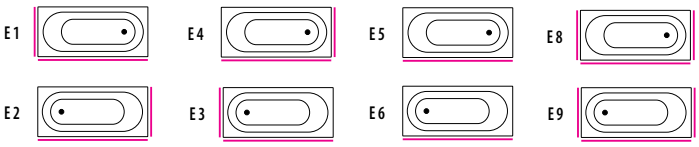

E12 Без панели

Integra 210

Новинка!

Размеры: 209 x 80 x 61 см
Объём: 260 л
Масса (без воды): 141 кг

Серия ванной комнаты Integra предлагается в Скандинавском стиле и с функциональным дизайном для повседневного комфорта.

Integra 210 ванна выполнена из каменной массы Xonyx™. Ванна установлена на опорной раме из оцинкованной стали с регулируемыми ножками. Ванна укомплектована передней и одной торцевой декоративными панелями, а также двумя ящиками (открывание по системе "Нажми-Открой") из обклеенного PVC-плёнкой 16-мм МДФ. Декоративные панели крепятся к ванне при помощи магнита (с наружи нет никаких винтов). Пожалуйста смотрите варианты расположения панелей. Ванна оборудована нажимаемым вверх/вниз сливом, колпак которого изготовлен также их каменной массы Xonyx™. У ванны имеется видимое отверстие под перелив, врезанное в корпус ванны.

Цена: 3600.-

Опции:
дополнительная боковая панель: **116.-**без боковой панели (вычесть): **116.-**

XONYX™

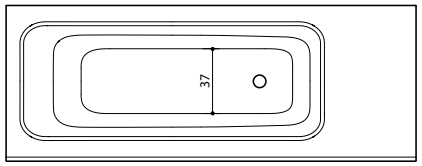

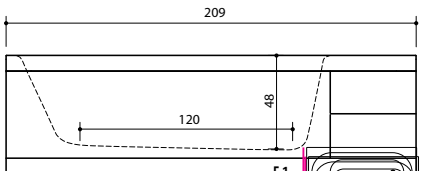

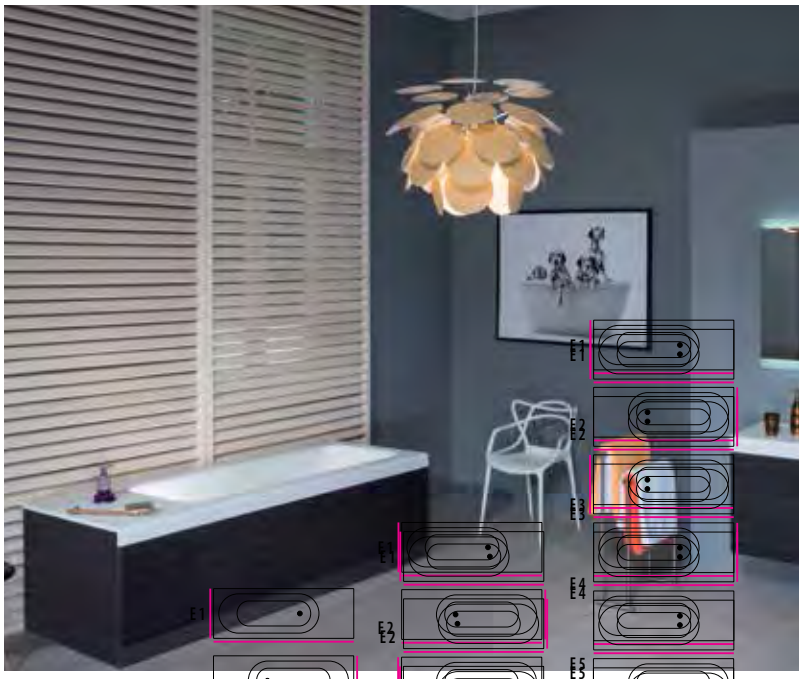

PS.
- Ванна Integra 210 не предлагается без панелей и / или ящиков
- Элементы мебели для ванной комнаты серии Integra смотри на стр. 104

Варианты PVC-плёнки для декоративных панелей:

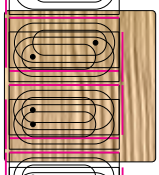

KIEL
имитация светлого дерева

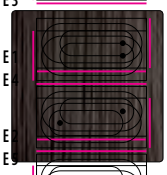

PORT
имитация темного дерева

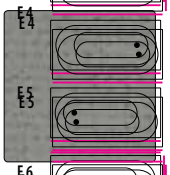

MOUL
имитация серых пятен

WHITE
глянцевая белая

Варианты расположения панелей:

Flo

Размеры: 169 x 84/94 x 63 см
Объём: 240 л
Масса (без воды): 94/95 кг

Flo - с красивой линией, скульптурной формой и со всех сторон обозримая ванна

Ванна вместе с панелью изготовлена из каменной массы Xonyx™. Ванна и окружаемая её панель как единое целое, без видимых мест соединений. Ванна оборудована нажимаемым вверх / вниз сливом, колпак которого изготовлен также из каменной массы Xonyx™. У ванны имеется видимое отверстие под перелив, врезанное в корпус ванны. Массивная ванна установлена на прочную раму, у которой имеются регулируемые ножки.

В варианте CW (к стене) возможна установка смесителя. В нишу ванну установить невозможно.

Дополнительный комплект боковых панелей возможен только в варианте к стене (CW).

Цена (свободностоящая): **2649.-**

Цена (к стене)**: 2944.-**

Комплект дополнительных боковых панелей: **150.-**

XONYX™

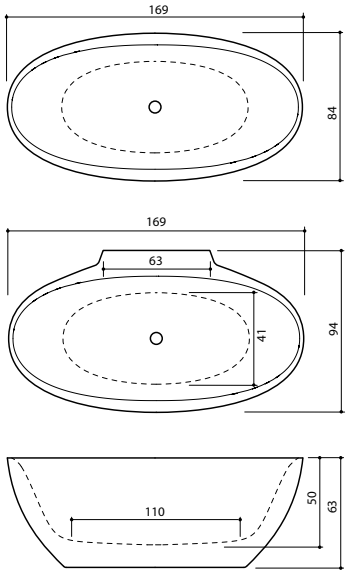

Дополнительная боковая панель

Смесители:

DR1 Damixa Rowan 758.-

PS.
- Ванна предлагается только с белой оттделкой
- Дополнительно рекомендуем раковину, см.стр. 26

Vero

Размеры: 167 x 74 x 62/67 см
Объём: 230 л
Масса (без воды): 99 кг

Ванна с романтичным штрихом, вечным классическим стилем и мягкими изогнутыми формами внутренней поверхности

Ванна вместе с панелью изготовлена из каменной массы Xonyx™. Ванна и окружаемая её панель как единое целое, без видимых мест соединений. Ванна оборудована нажимаемым вверх / вниз сливом, колпак которого изготовлен также из каменной массы Xonyx™. У ванны имеется видимое отверстие под перелив, врезанное в корпус ванны. Массивная ванна установлена на прочную раму, у которой имеются регулируемые ножки.

Цена (белая изнутри и снаружи): **2639.-**

Цена (белая изнутри, цветная снаружи): **3190.-**

XONYX™

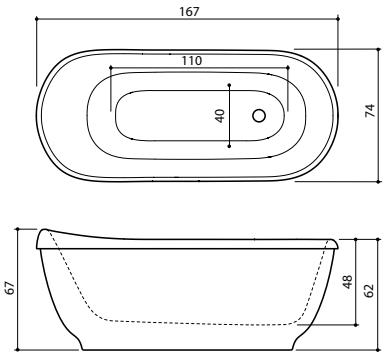

BALTECO DESIGN

PS.

- В стандартном исполнении ванна белая. Чёрный и красный цвета панели снаружи включены в опцию.
- Пожалуйста укажите, если Вам необходим другой цвет (по цветовой гамме RAL).
- Передняя декоративная панель - цельная с ванной.

Декоративная панель:

чёрная RAL: 9011	красная RAL: 3032	белая (по умолчанию)

Dune

Размеры: 174 x 77 x 63 см
Объём: 260 л
Масса (без воды): 104 кг

к стене (CW)

в угол (CR)

Dune - элегантная форма с минималистским дизайном, обеспечивающим максимальный комфорт для купания

Ванна вместе с панелью изготовлена из каменной массы Xonyx™. Ванна и окружаемая её панель как единое целое, без видимых мест соединений. Ванна оборудована нажимаемым вверх / вниз сливом, колпак которого изготовлен также из каменной массы Xonyx™. У ванны имеется видимое отверстие под перелив, врезанное в корпус ванны. Массивная ванна установлена на прочную раму, у которой имеются регулируемые ножки.

В вариантах CW (к стене) и CR / CL (в угол) возможна установка смесителя. В нишу ванну установить невозможно.

Дополнительный комплект боковых панелей возможен только в вариантах к стене (CW) или в угол (CR / CL)
Комплект дополнительных боковых панелей:

Цена: 2715.-

Цена (к стене или в угол)**: 3030.-**

Комплект дополнительных боковых панелей: **150.-**

XONYX™

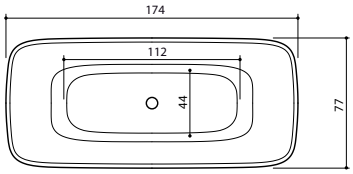

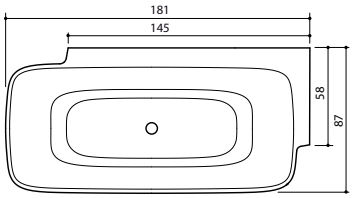

В ПРАВЫЙ УГОЛ **(CR)**
(на фото)

В ЛЕВЫЙ УГОЛ **(CL)**

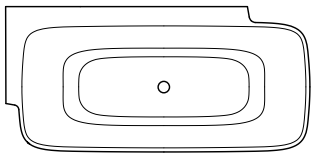

К СТЕНЕ **(CW)**

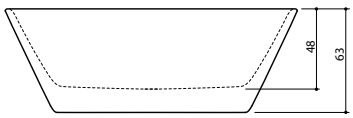

Смесители:

DR1 Damixa Rowan 758.-

Раковина Deco

Цена: 390.-

Дополнительная боковая панель

PS.
- Ванна предлагается только с белой отделкой
- Дополнительно рекомендуем раковину, см.стр. 26

Mezzo

Размеры: 182 x 86 x 64/80 см
Объём: 250 л
Масса (без воды): 133 кг

Ванна с современным дизайном вдохновленная ретро, отражающая элегантность и комфорт

Ванна вместе с панелью изготовлена из каменной массы Xonyx™. Ванна и окружаемая её панель как единое целое, без видимых мест соединений. Ванна оборудована нажимаемым вверх / вниз сливом, колпак которого изготовлен также из каменной массы Xonyx™. У ванны имеется видимое отверстие под перелив, врезанное в корпус ванны. Массивная ванна установлена на прочную раму, у которой имеются регулируемые ножки.

PS. Данную ванну предлагаем в белом цвете (слив также белый).

Цена: 3391.-

XONYX™

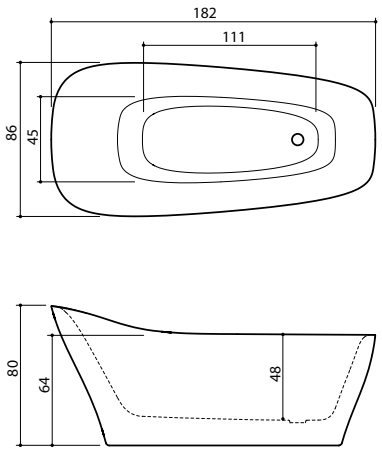

BALTECO DESIGN

PS. • Ванна предлагается только с белой отделкой

Piano, Piano Hydro

Размеры: 171 x 101 x 67 см
Объём: 290 л
Масса (без воды): 75/98 кг

Правая / левая
На фотографии изображена правосторонняя ванна

Piano представляет собой форму с современным минимализмом и комфортом без компромиссов

Ванна изготовлена из каменной массы Xonyx™. Декоративная съёмная панель на ванну изготовлена из композитного материала. Ванна оборудована нажимаемым вверх/вниз сливом. У ванны имеется видимое отверстие под перелив, врезанное в корпус ванны. Ванна установлена на прочную раму, у которой имеются регулируемые ножки. Клапан слива - хромированный.

Цена: 2550.-

Ванна предлагается и с гидромассажем (система S11), у которой 6 дюз бокового массажа, 6 дюз для спины и 2 дюзы дла массажа ног. На внутренней части верхней стенки ванны располагается электронный пульт управления EasyTouch. Мощность гидромассажного насоса 1500 Вт.

Цена: 4896.-

Дополнительное оборудование:

- Подводная подсветка AmbiLight, цена: **422.-**
- При заказе ванны без панели вычесть стоимость панели: **213.-**

XONYX™

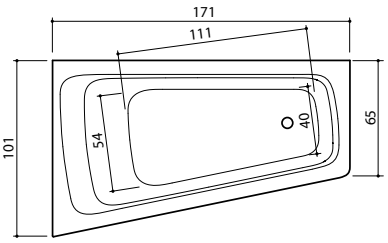

S 11

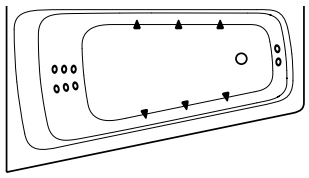

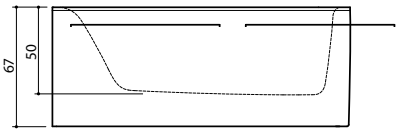

Панели:

E 15

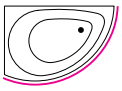

E 16

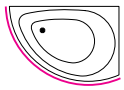

E 12 Без панели

Смесители:

A3 Alpi
602.-

Декоративная панель:

белая
(по умолчанию)

чёрная

PS.
- Данную ванну предлагаем в белом цвете.
- Возможно заказать как лево-, так и правостороннюю.

Senzo

Размеры: 178 x 88 x 65 см
Объём: 280 л
Масса (без воды): 107 кг

Senzo - овальная дизайнерская ванна с миниархетипной отчетливой формой, которая символизирует вечность, женственность

Ванна вместе с панелью изготовлена из каменной массы Xonyx™. Ванна и окружаемая её панель как единое целое, без видимых мест соединений. Ванна оборудована нажимаемым вверх / вниз сливом, колпак которого изготовлен также из каменной массы Xonyx™. У ванны имеется видимое отверстие под перелив, врезанное в корпус ванны. Массивная ванна установлена на прочную раму, у которой имеются регулируемые ножки.

NB! Данную ванну предлагаем в белом цвете (слив также белый).

Цена: 2915.-

XONYX™

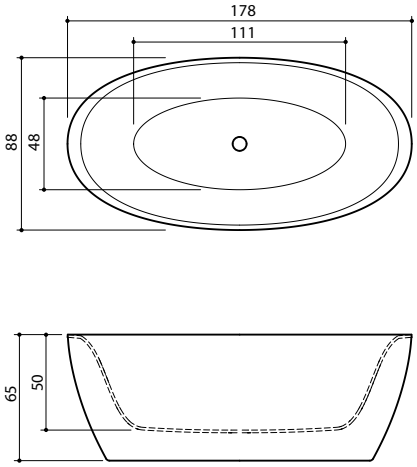

PS.
- Ванна предлагается только с белой отделкой
- Дополнительно рекомендуем раковину, см.стр. 26

Раковина Milo

Цена: 390.-

Рао

Размеры: 170 x 80 x 63 см
Объём: 280 л
Масса (без воды): 135 кг

Рао - дизайнерская ванна с подчеркнуто византийской формой и обозримая со всех сторон

Ванна изготовлена из каменной массы Xonyx™. Ванна обозрима со всех сторон. Ванна оборудована нажимаемым вверх / вниз сливом, колпак которого изготовлен также из каменной массы Xonyx™. У ванны нет системы перелива. Массивная ванна установлена на прочную раму, у которой имеются регулируемые ножки.

NB! Данную ванну предлагаем в белом цвете (слив также белый).

Цена: 2927.-

XONYX™

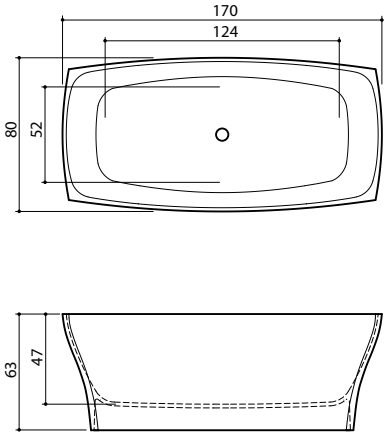

Раковина Рао

Цена: 390.-

PS.

- Ванна предлагается только с белой отделкой
- Ванна предлагается без системы перелива
- Дополнительно рекомендуем раковину, см. стр. 26

Rego; Rego Hydro

Размеры: 183 x 79 x 63 см
Объём: 310 л
Масса (без воды): 137/98 кг

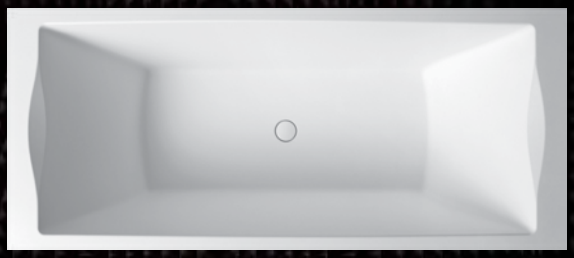

Rego – ванна придающая ванной комнате Скандинавский вид

Ванна вместе с панелью изготовлена из каменной массы Xonyx™. Ванна оборудована нажимаемым вверх / вниз сливом, колпак которого изготовлен также из каменной массы Xonyx™. У ванны имеется видимое отверстие под перелив, врезанное в корпус ванны. Массивная ванна установлена на прочную раму, у которой имеются регулируемые ножки.

Цена: 3318.-
При заказе ванны без панели вычесть стоимость панели: **325.-**

RegoHydro

Предлагаемая с гидромассажем ванна "Rego Hydro" укомплектована качественными хромированными дюзами из латуни, встроенными в стенки ванны. Гидромассажная ванна предлагается без внешней стенки, поэтому рекомендуется встроенная инсталляция.
• Дюзы бокового гидромассажа - 8 шт
• Дюзы для массажа спины - 6 шт
• Дюзы для массажа ног - 2 шт
• Подсветка "AmbiLight" - 1 шт
• Пульт управления "EasyTouch"
• Водозаборник и слив в одном лице (двухуровневый).
Ручку для подъема клапана слива необходимо установить либо на край ванны, либо на предполагаемое строение для ванны (максимальная длина тросика от слива для установки на строение - 150 см).
• Переливное отверстие находится в стенке ванны
• Мощность насоса - 1500 Вт (6,5 А)
• Клапан слива хромированный

Цена: 6089.-

XONYX™

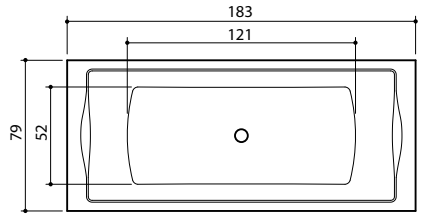

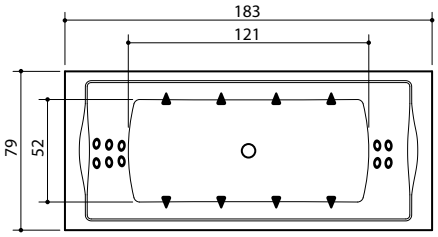

S 11

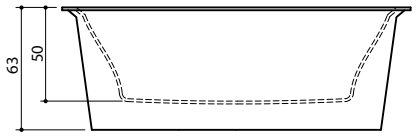

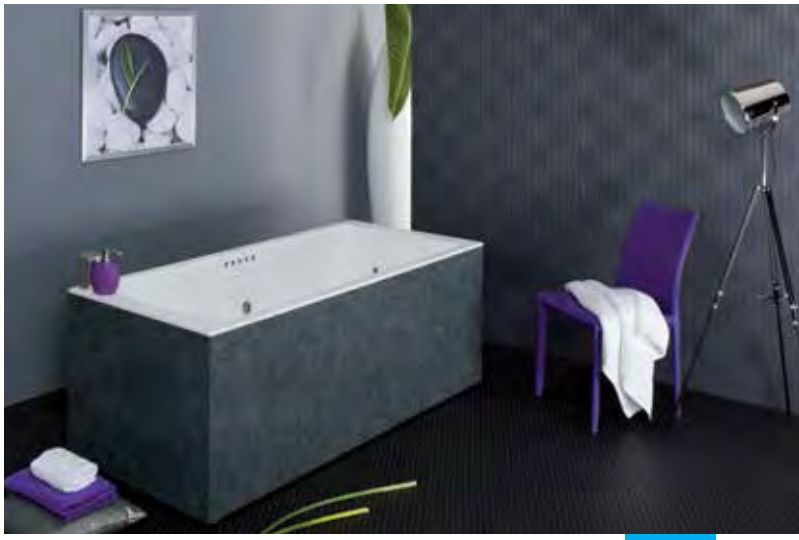

PS. • Ванну предлагаем в белом цвете (слив также белый).

Milo

Размеры: 58 x 40 x 15 см

Раковина сделана из каменной массы Xonyx™.
Клапан слива сделан из того-же материала Xonyx™, что и сама раковина.
Раковина предлагается только в белом цвете.
По техническим причинам раковина предлагается без отверстия для перелива.

Milo цена: 390.-

XONYX™

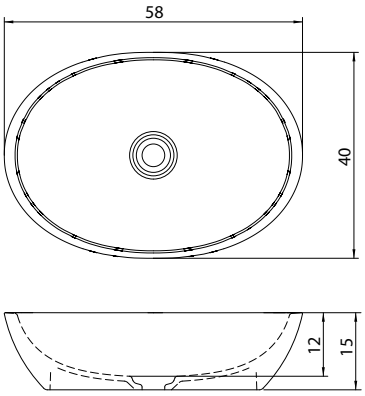

Deco

Размеры: 55 x 40 x 15 см

Deco цена: 390.-

XONYX™

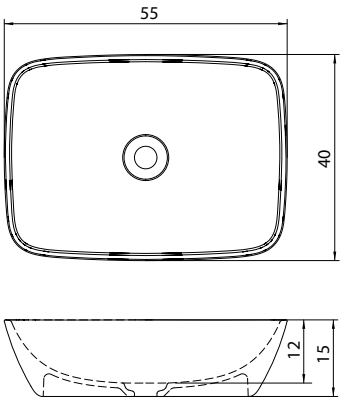

Pao

Размеры: 60 x 40 x 15 см

Pao цена: 390.-

XONYX™

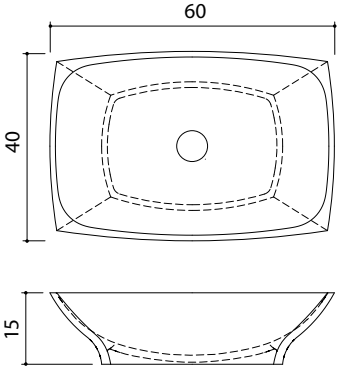

HO